pohled 1 - členění + otevírání

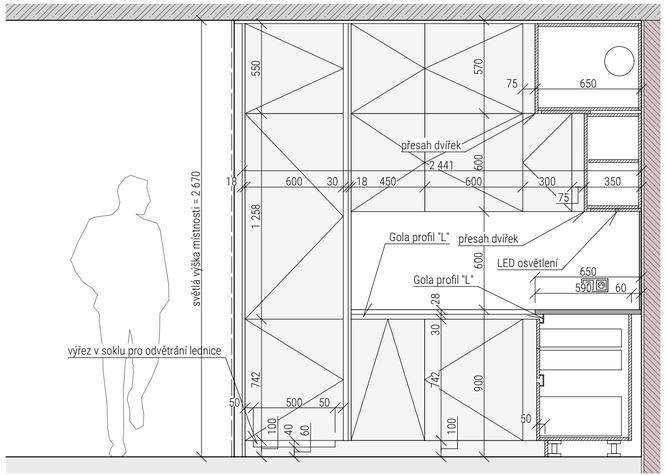

pohled 2 - členění + otevírání

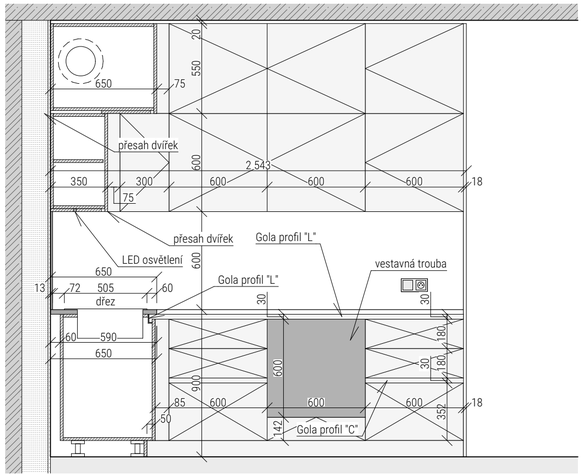

půdorys

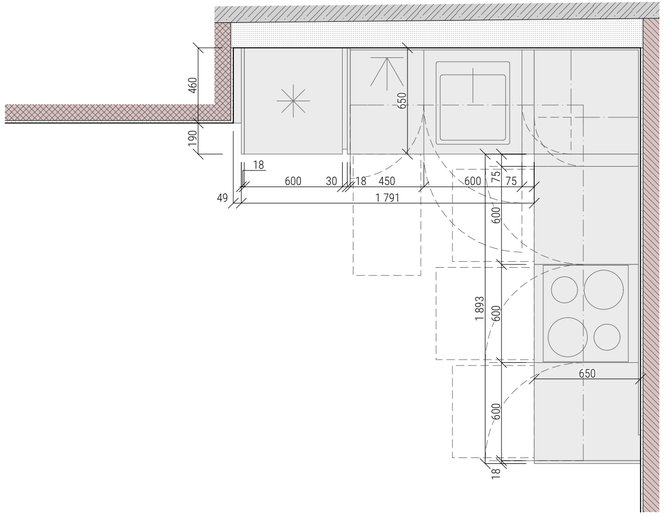

materiály

01/ Vnější dvířka + bočnice + sokl
- DTD tl. 18 mm, ABS hrana 1 mm
- lamino EGGER - U750 ST9 Taupe šedá

02/ Korpus
- DTD tl. 18 mm, ABS hrana 1 mm
- lamino EGGER - U750 ST9 Taupe šedá

03/ Záda korpusu
- DTD tl. 10-18 mm, ABS hrana 1 mm
- lamino EGGER - U750 ST9 taupe šedá

04/ Boxy
- s tlumeným dovíráním, hloubka = 500 mm
- dno a záda DTD, lamino EGGER - dle barvy bočnic

05/ Pracovní deska
- DESK-FORM tl. 28 mm + zadní panel tl. 13 mm
- hrana lamino (ne postforming)
- odstín - 2604-LU - White Light Grey Stone

06/ Otevírání
- Gola profily / za spodní hranu skříněk - bez úchytek
- barva Gola profilů - RAL 7044

07/ Spotřebiče
- viz samostatný excel

kótováno v milimetrech

počet kusů: 1

pohled 1 - konstrukce + vybavení

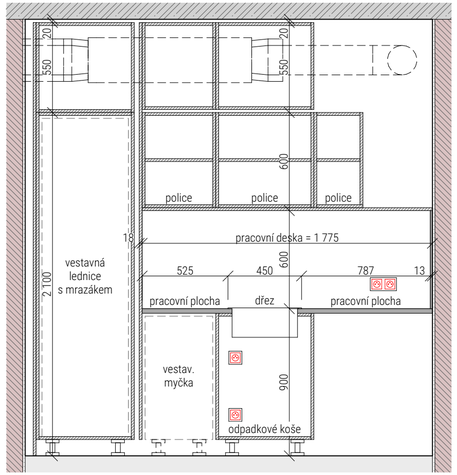

pohled 2 - konstrukce + vybavení

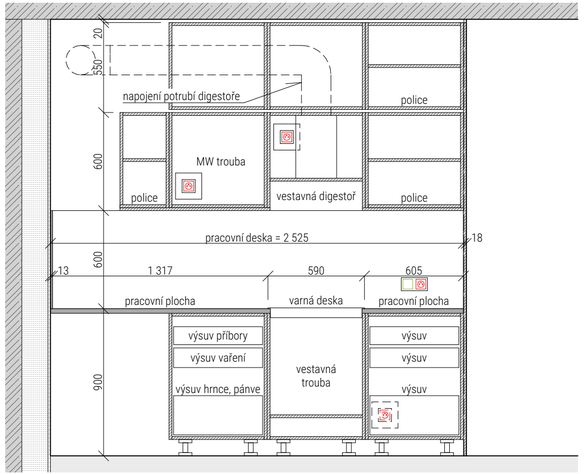

perspektiva

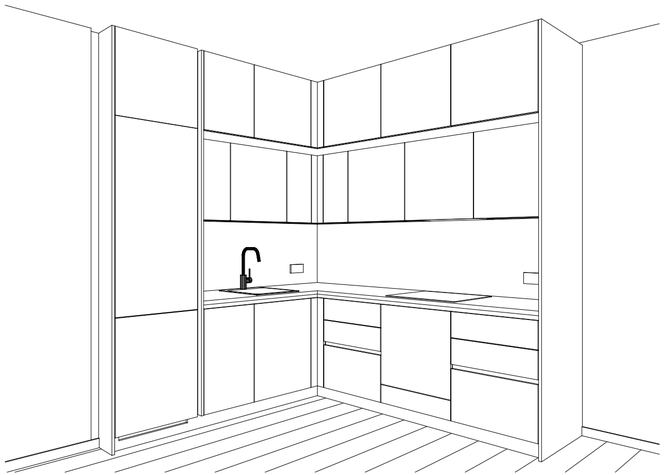

razítka

LICHÝ-MIZERA ARCHITEKTI

architekt	Ing. arch. Vojtěch Lichý - ČKA 05158
projektant	Ing. arch. Jakub Mizera - ČKAIT 0014559

č.zak.	2017_012
akce	ODETA BALKONY
stupeň	STUDIE - interiéry nájemních bytů
objekt	SO 01 bytový dům
část	kuchyně
č.výkr.	**11**
výkres	**kuchyně - typ J (2+kk - UB.224)**
měřítko	1:25
datum	21.08.2025